www.bsmarkabolt.hu

BOSCH

Serie 6, Beépíthető sütő, 60 x 60 cm, Szálcsiszolt acél
HBG578ES3

A+

1 x Kombirács, 1 x Univerzális serpenyő, 1 x Air Fry sütőtálca

HEZ327000 :, HEZ32WA00 Vezeték nélküli maghőmérő, HEZ531010 :, HEZ532010 Univerzális sütőedény, kerámia borítássa, HEZ538000 ClipRail, szintfüggetlen sütősín, HEZ617000 Pizzasütő tepsi, HEZ629070 AirFry sütőtepsi, HEZ631070 :, HEZ632070 :, HEZ633001 Fedél profi serpenyőhöz, HEZ633070 Profi serpenyő, HEZ633073 Profi serpenyő, HEZ634000 :, HEZ636000 :, HEZ638000 ClipRail, szintfüggetlen sütősín, HEZ660060 :, HEZ915003 :, HEZG0AS00 :

Egészséges főzés: Air Fry funkció a tökéletesen sült ételekhez, alig használva olajat és pirolitikus öntisztítással.

- **Air Fry funkció tálcával**: tökéletesen sült ételekhez, például zöldségekhez és chipsekhez.
- **AutoPilot30**: minden étel tökéletes lesz, hála a 30 előre beállított automata programnak.
- **LCD kijelző fehér kijelzéssel**: könnyen kezelhető, hála a funkciók közvetlen hozzáférésének, hőmérséklet felajánlásnak és kijelzésnek.
- **3D Hotair**: egyenletes hőelosztás a tökéletes eredményért - akár három szinten.
- **Süllyeszthető gombok**: Elegáns megjelenés és könnyű tisztíthatóság.

Beépíthetőség: .....Beépíthető
Integrált tisztítási rendszer: ..... Pirolitikus öntisztítás+Hidrolitikus
Beépítési méretigény (ma x szé x mé): .. 585-595 x 560-568 x 550 mm
A készülék méretei: ..... 595x594x548 mm
A becsomagolt készülék méretei (ma x szé x mé): .... 675 x 660 x 690 mm
Vezérlőegység kezelőpanelének anyaga: ..... Nemesacél
Ajtó anyaga: .....Üveg
Nettó súly: .....37.0 kg
Sütőtér nettó térfogata - sütő 1: ..... 71 l
Főzési eljárások: .....Felolvasztás, Air fry, Nagyfelületű grill, Hotair kímélő, Forrólevegő, Felső/alsó fűtés, Pizza-fokozat, Alacsony hőmérsékletű párolás, Alsó fűtés, Légkeverős grill
Hőmérséklet-szabályozás: .....Elektronikus
Belső világítások száma: 1
Csatlakozókábel hossza: .....120.0 cm
EAN kód: 4242005465101
Sütőterek száma: 1
Energiahatékonysági osztály (2010/30/EC): .....A+
Energiafelhasználás, ciklusonként, normál üzemmódban (2010/30/EC): ..... 0.94 kWh/ciklus
Energiafelhasználás, ciklusonként, légkeveréses üzemmódban (2010/30/EC): ..... 0.69 kWh/ciklus
Energiahatékonysági mutató: ..... 81.2 %
Teljesítmény: .....3600 W
Biztosíték: .....16 A
Feszültség: ..... 220-240 V
Frekvencia: .....50; 60 Hz
Csatlakozó típusa: .....EU-csatlakozó, földelt
Alaptartozékok: .. 1 x Kombirács, 1 x Univerzális serpenyő, 1 x Air Fry sütőtálca

4 242005 465101

www.bsmarkabolt.hu

BOSCH

Serie 6, Beépíthető sütő, 60 x 60 cm, Szálcsiszolt acél
HBG578ES3

Egészséges főzés: Air Fry funkció a tökéletesen sült ételekhez, alig használva olajat és pirolitikus öntisztítással.

Sütőtípus / Sütési módok

- Beépíthető sütő, 10sütési funkcióval:
- Hőlégbefúvás, Alsó/felső sütés, Légkeveréses grillezés, Nagy felületű grill, Pizza-funkció, Alsó sütés, Alacsony hőmérsékletű főzés, Kiolvasztás, Kímélő hőlégbefúvás
- Hőfokszabályozás: 30 °C - 275 °Cközött
- Sütőtér térfogata: 71 liter

Kihúzó-rendszer

- Sütési szintek száma: 5 sütési szint
- 1 szintű teleszkópos sütősín, Stop funkcióval

Design

- Univerzális nemesacél kezelőgomb, Süllyesztett gombok
- Anracit zománc belső bevonat
- Extra nagy méretű sütőtér

Tisztítás

- Pirolitikus öntisztítás
- Kézi hidrolitikus tisztítás
- Teleüveg sütőajtó

Komfort

- sütő szabályozás: BE52
- Elektronikus óra
- Hőmérséklet beállítási javaslatok
- Felfűtés-ellenőrzés Sabbath beállítás Automatikus indítás
- AutoPilot 30
- Lefelé nyíló sütőajtó
- Egyenes fogantyú
- SoftClose csillapított záródás, SoftOpen csillapított nyitás
- Sütést támogató rendszer: Automata programok
- Automatikus gyorsfelfűtés
- Halogén belső világítás, kikapcsolható
- Automatikus hűtőventilátor

Tartozékok

- Kombirács, Univerzális tepsi, AirFry & Grill sütőtepsi

Környezet és biztonság

- Extra hőszigetelésű sütőajtó
- Alacsony ajtóhőmérséklet a pirolitikus tisztítás során
- 4 darab üvegpanelből álló ajtó
- Elektronikus ajtóreteszelés pirolitikus tisztítás alatt
- Gyermekzár Biztonsági kikapcsolás Maradékhő kijelzés

Műszaki adatok

- Hálózati kábel hossza: 120 cm
- Névleges feszültség: 220 - 240 V
- Maximális teljesítményfelvétel: Maximális teljesítmény-felvétel: 3.6 kW
- Energiahatékonysági osztály (EU Nr. 65/2014 szerint): A+(A+++ és D energiahatékonysági osztály skálán)
- Ciklusonkénti energiafelhasználás hagyományos üzemmódban:0.94 kWh
- Ciklusonkénti energiafelhasználás légkeveréses üzemmódban:0.69 kWh
- Sütőterek száma: 1 Hőforrás: elektromos Sütőtér mérete:71 liter

Méretek:

- Készülék méretei (ma x sz x mé): 595 mm x 594 mm x 548 mm
- Beépítési méretigény (ma x szé x mé): 585 mm - 595 mm x 560 mm - 568 mm x 550 mm
- "Kérjük vegye figyelembe a beépítési rajzon feltüntetett méreteket"

www.bsmarkabolt.hu

Serie 6, Beépíthető sütő, 60 x 60 cm, Szálcsiszolt acél
HBG578ES3

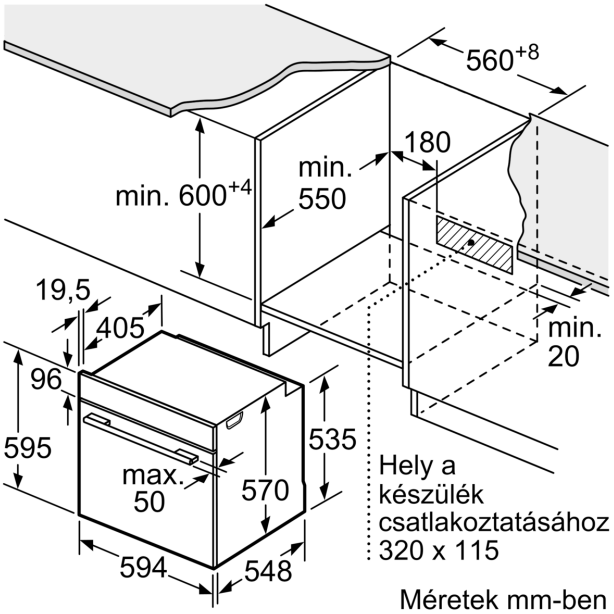

Méretek mm-ben

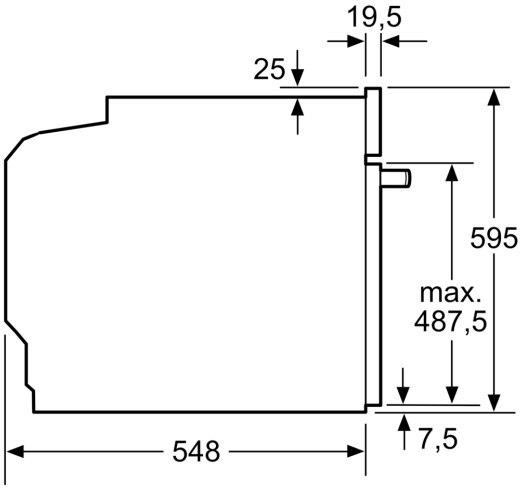

Méretek mm-ben

Méretek mm-ben

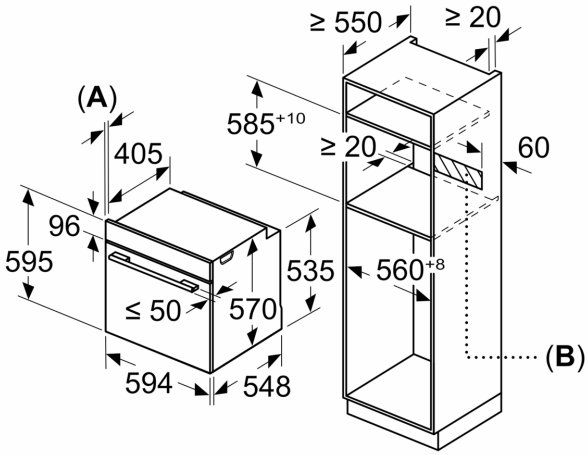

A: 19,5 mm
B: A készülék csatlakoztatásához szükséges hely 320 x 115 mm

Beépítés egy főzőfelülettel

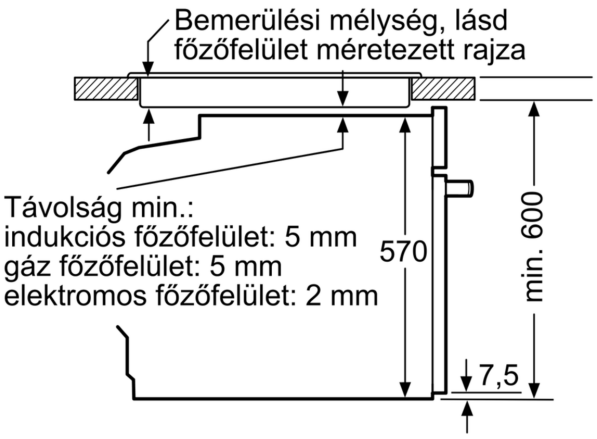

Méretek mm-ben