Beépíthető indukciós főzőlap, KM 27.0.0 29 cm

LIT30230C

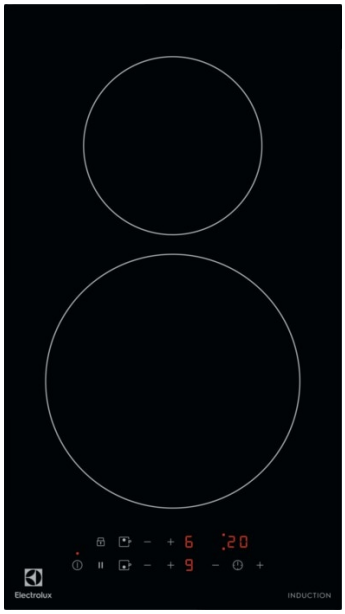

Egyedi konyha – maximálisan az Ön igényeihez szabva
A domino választékban rendelkezésre álló Electrolux moduláris főzőlapokból teljesen személyre szabott főzőfelületet állíthat össze.

Product Benefits & Features

Egyszerű tisztán tartani
Az indukciós technológiának köszönhetően az edények körül nem forrósodik át a főzőfelület, így a kifröccsent étel nem ég rá a főzőlapra - könnyen letakaríthatja, anélkül, hogy megégetné a kezét.

Megfelelő hőfokozat egy érintéssel
Akár egy érintéssel beállíthatja a megfelelő hőfokozatot. Csak érintse meg a kiválasztott főzőzónához tartozó csúszkán a fokozatot. Vagy csúsztassa az ujját a megfelelő értékig.

PowerBoost - Forró edény pillanatok alatt
Aktiválja a PowerBoost funkciót, ha főzés közben extra hőmennyiségre lenne szüksége.

Használja az időzítőt! Tudni fogja mennyi ideje fő az étel.
Az időzítővel könnyedén nyomon követheti, meddig kell még főzni a különböző ételeket. Az időzítőt maximum 60 percre állíthatja be, és a főzőlap jelezni fogja, amikor a beállított időtartam lejár. Ha nem programozta be az időzítőt visszaszámlálásra, akkor percszámlálóként is használhatja.

Zárolja a kezelőpanel beállításait
A lezárás funkciónak köszönhetően a beállítások nem változnak, ha véletlenül hozzáér a kezelőpanelhez. Így főzés közben is nyugodtan letörölheti a kifröccsent ételt anélkül, hogy véletlenül elállítana valamit.

- Szín: Fekete
- Vezérlő helye: elöl középen
- Edényfelismerés
- Gyerekzár
- Könnyű és gyors installáció (bepattintós rugókkal)
- Bal hátsó zóna: ,
- Bal első zóna: ,
- Jobb hátsó zóna: nincs megadva,
- Jobb első zóna: ,
- Középső zóna hátul: indukciós, 1400/2500W/145mm
- Középső zóna elöl: indukciós, 2300/3400W/210mm

Electrolux

Beépíthető indukciós főzőlap, KM 27.0.0 29 cm

LIT30230C

Product Specification
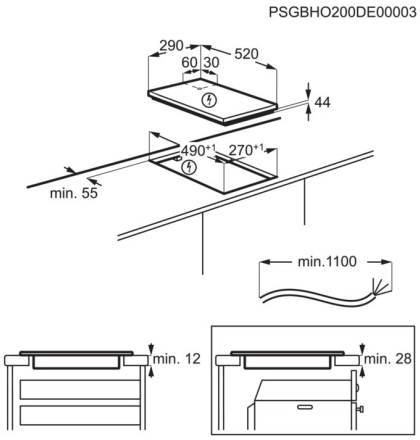
Termékcsalád	Domino
Bridge funkció	Nincs
Hob2Hood	Nem
Kezelőpanel típusa	elektronikus
Főzőzónák száma	2
Kábelhossz (m)	1.1
Beépítési méretek (mag*szél*mély) (mm)	44x270x490
Szélesség (mm)	290
Mélység (mm)	520
Vezérlés funkciók	3 lépéses maradékhő kijelzés, hangjelzés, Booster, gyerekzár, billentyűzár (key-lock), percszámláló, szünetelés, hang ki, időzítő
Feszültség (V)	220-240
Elektromos csatlakozó	nincs